Каталог продукции

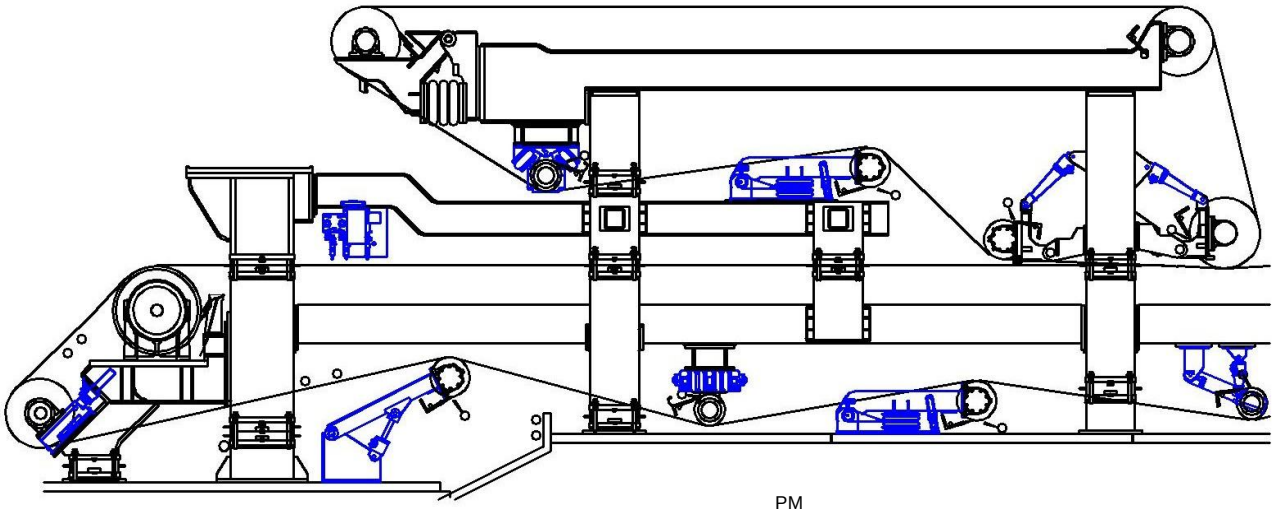

PM

COSTRUZIONI MECCANICHE WEINGRILL Ing. ZENO s.r.l.
ITALIA www.weingrill.it weingrill@weingrill.it

ООО «БКТ-СЕРВИС» тел +7 (812) 347-88-51, факс +7 (812) 347-88-52
РФ и СНГ www.bktservice.ru bkt@bktservice.ru **моб +7(981) 690-09-03**

2014

СОДЕРЖАНИЕ

Натяжки – общий обзор 3
Поворотные натяжки W-FS 4
Натяжки с домкратом W-JS 5
Корпус тензометра W-LC 6
Натяжки с компенсацией W-JSC 7
Опора корпуса подшипника W-S 8
Правки – общий обзор 10
Управление и аварийная сигнализация 10
Параллелограммная правка W-PR 11
Поворотная правка W-O 12
Линейная правка W-L 13
Вертикальная правка W-V 14
Клапан с лопаткой для выравнивания давления W-PALM 15
Клапан с лопаткой для выравнивания давления W-25600 16
Пропорциональный перепускной клапан W-17800 16
Лопатка сигнализации 17
Опора корпуса подшипника W-S..... 18
Системы отсечки – общий обзор 20
Сводной нож мокрой части W-TCU-1 21
Сводной нож мокрой части W-TCU-2 22
Сводной нож сушильной части – вращающийся нож W-TCS 23
Управление сводным ножом 24
Кромкообрезные отсечки для мокрой части W-TB 25
Механические винтовые домкраты 27
Микроредукторы 28
Клапаны с приводом W-ACT 29
Пневматические Осцилляторы 30
Автоматические поршневые Воздушные Двигатели 31
Подшипники для осевых перемещений 32
Радиальные Подшипники с Эксцентриком 33
Пневматические и Гидравлические цилиндры 34
Канатиковые Натяжки 35
Отсечка полоски в сушильной части W-SHARK 36

НАТЯЖКИ – ОБЩИЙ ОБЗОР

Система натяжки (натяжка) обеспечивает необходимое натяжение сетки путем контроля положения натяжного валика.

Поддержание постоянного натяжения необходимо для:

- ✓ Оптимизации качества бумаги.
- ✓ Сокращения количества обрывов.
- ✓ Увеличения срока службы сетки.
- ✓ Предотвращения избыточного натяжения сетки.
- ✓ Предотвращения проскальзывания сетки на приводном валу.

Натяжка также контролирует максимальное смещение вала во время замены сетки.

S_FM-03

ПОВОРОТНЫЕ /МАЯТНИКОВЫЕ НАТЯЖКИ с вращательным движением.

Натяжной валик опирается на рычаги, перемещаемые воздушными подушками или пневматическими цилиндрами. Натяжение сетки пропорционально воздушному давлению. Пневматическая система обеспечивает постоянную компенсацию натяжения.

НАТЯЖКА СУКНА ДЛЯ ПРЕССОВОЙ ИЛИ СУШИЛЬНОЙ ЧАСТИ, с линейным движением опорной каретки натяжного валика. Мы можем предложить различные дизайны натяжек:

S_TS-10

НАТЯЖКА С ВИНТОВЫМ ДОМКРАТОМ, в которой каретка двигается под действием системы винтовых домкратов.

НАТЯЖКА С ВИНТОВЫМ ДОМКРАТОМ И ПНЕВМОКОМПЕНСАТОРОМ, в которой постоянное натяжение поддерживается парой дополнительных пневматических цилиндров

Ход натяжного валика подбирается под длину Сетки/Сукна и с учетом доступного пространства.

Мы можем предоставить модели с электрическими, пневматическими и гидравлическими двигателями.

КОНТРОЛЬ НАТЯЖЕНИЯ

Самый простой способ контроля натяжения – это система ручного управления. Оператор устанавливает натяжение и натягивает или ослабляет Сетку, нажав на кнопку (запуск мотора) или регулирует воздушное давление (при использовании воздушных подушек или пневматических цилиндров). При этом оператор должен вручную измерять натяжение.

Натяжка может быть укомплектована ***системой измерения*** натяжения с ***тензодатчиком***, устанавливаемым на опоре сетко/сукноведущего вала. Система постоянно выдает сигнал, переводит его в натяжение и отображает на дисплее. При автоматической системе управления, ***система измерения*** выдаёт сигнал на регулятор, который приводит вал в положение, соответствующее заранее заданной величине натяжения.

ПОВОРОТНЫЕ/ПОДЪЕМНЫЕ НАТЯЖКИ ТИПА W-FS

- ✓ Компактная и надежная.
- ✓ Техническое обслуживание небольшого объема.
- ✓ Привод на воздушных подушках, пневматических цилиндрах или винтовых домкратах.
- ✓ Полностью защищенная приводная система.
- ✓ Нержавеющая сталь.

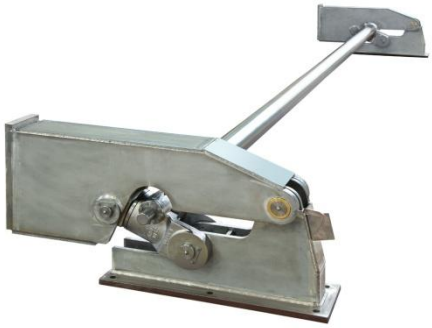

S_FJ-12

S_FJ-11

S_FH-04

S_FM-05

- Внутренняя и внешняя системы сетковедущего вала.

- Натяжки с воздушными подушками и поперечным передающим валом осуществляют автоматический контроль за натяжением, их легко устанавливать и использовать.

- Натяжки с винтовым домкратом, скользящий или вращающийся винт, и поперечный синхронизирующий вал обеспечивают стабильность положения. Система может быть соединена с тензодатчиком, и регулирование длины хода контролируется посредством концевого переключателя.

- Встроенные или соединенные болтами опоры вала.

- Мы можем предоставить модели с электро-, пневмо- и гидравлическими двигателями.

Системы натяжения сетки и перемещения сетковедущего вала могут иметь различный дизайн и исполнение. Компания Weingrill может адаптировать дизайн в соответствии с вашими потребностями.

- Дополнительные комплектующие:

- Корпусы подшипников натяжного вала.

НАТЯЖКИ С ВИНТОВЫМ ДОМКРАТОМ W-JS

- ✓ Компактная и надежная.
- ✓ Минимальное техническое обслуживание.
- ✓ Легкое выравнивание одежды по контрольной линии на сетке/сукне.
- ✓ Полностью защищенная приводная система.
- ✓ Нержавеющая сталь или окрашенная углеродистая сталь.

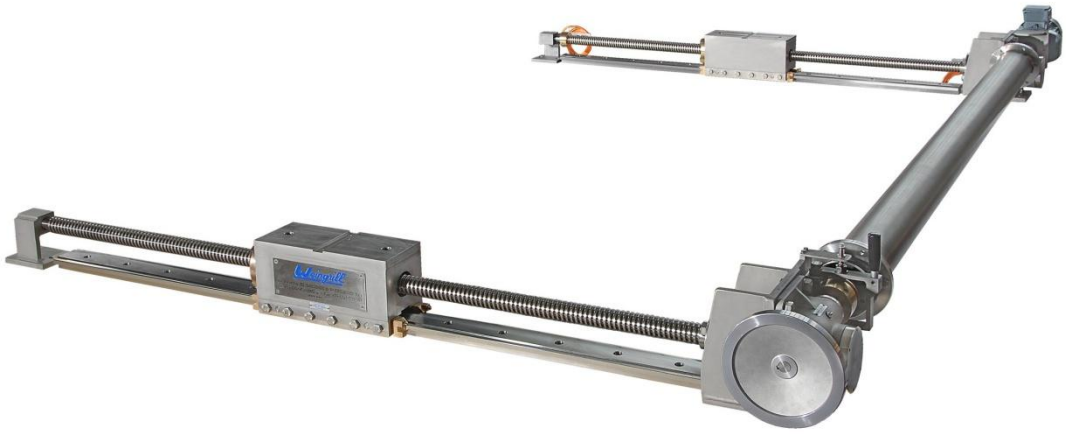

S_TS-07

○Привод двигателя, поперечный вал и пара вращающихся домкратов, две гайки - передвигают каретки, на которых крепятся опоры натяжного валика.

○Длина хода контролируется посредством концевого переключателя.

○ Регулировка производится с помощью ручной муфты по контрольной линии на одежде.

○Стандартная модель имеет электродвигатель.
Гидравлический или пневматический двигатель может быть предоставлен по запросу.

Может быть укомплектована системой автоматического натяжения с отображением на дисплее.

○ Дополнительные комплектующие:

- Корпусы подшипников опоры вала.

Размер	Макс. усилие натяжения
W-TS-05	50 kN
W-TS10	100 kN
W-TS15	180 kN
W-TS20	200 kN

КОРПУСЫ ТЕНЗОДАТЧИКОВ W-LC

- ✓ Простая и надежная система.
- ✓ Конструкция адаптирована в соответствии с применением.
- ✓ Возможна установка на любой позиции машины.
- ✓ Нержавеющая сталь или окрашенная углеродистая сталь.

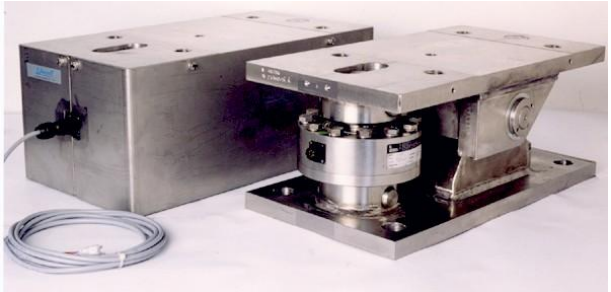

LC-03

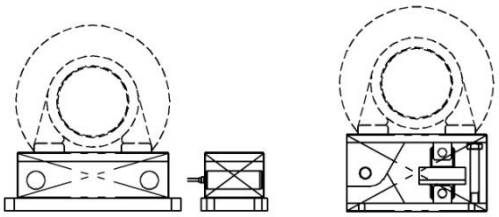

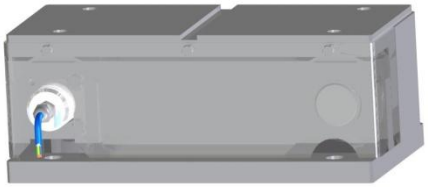

LC-01

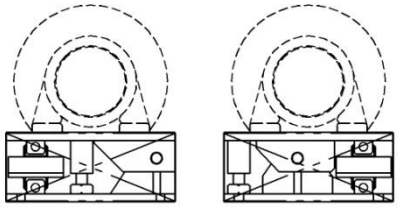

LC-02

- Функция оценки натяжения сетки на неподвижной опоре вала.
- Опора сконструирована в соответствии с выбранным тензодатчиком.
- Модели с тензодатчиком, встроенным в опору вала.
- Внешнее покрытие из нержавеющей стали.
- Размеры и сверления – с учетом существующей опоры вала.
- Установка: горизонтальная, вертикальная, наклонная.
- Стандартные данные тензодатчика:
Точность 0.05%, Мощность 10В, Защита IP67,
Кабель 10м.

Размер	Диапазон
W-LC-1	0-10 kN
W-LC-2	0-20 kN
W-LC-5	0-50 kN

- Исполнение:
  E – до 40°C, нерж. сталь.
  F – до 130°C, оцинкованная сталь.
- Дополнительные комплектующие:

- Блок питания тензодатчика с передающим устройством.
- Индикатор натяжения (информация).
- Индикатор натяжения с регулятором (информация и поддержание заданного натяжения).
- Корпус подшипника опоры вала.

НАТЯЖКИ С КОМПЕНСАЦИЕЙ НАТЯЖЕНИЯ ПНЕВМОЦИЛИНДРАМИ W-JSC

- ✓ Небольшая и надежная система.
- ✓ Небольшой объем технического обслуживания.
- ✓ Пневматические цилиндры для компенсации натяжения.
- ✓ Регулировка шва.
- ✓ Полностью защищенная приводная система.
- ✓ Нержавеющая сталь или окрашенная углеродистая сталь.

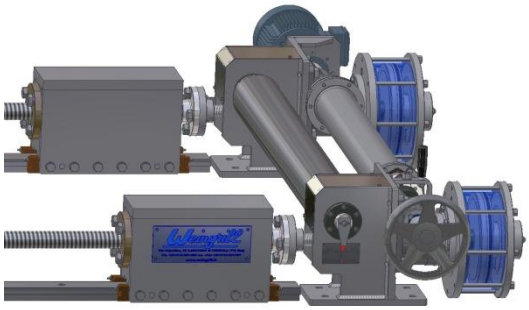

S_TSC-12

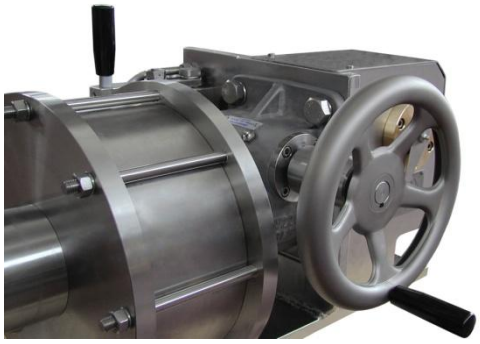

S_TSC-07

- Пара пневматических цилиндров, поддерживают постоянное натяжение при изменении длины сетки в процессе работы.
- Синхронизирующий вал обеспечивает равномерное и синхронное натяжение с обеих сторон.
- Система осуществляет контроль за регулированием длины хода посредством концевых переключателей. Линия шва может регулироваться ручной муфтой.
- Стандартная модель имеет электродвигатель.
  Гидравлический или пневматический двигатель может быть предоставлен по запросу.
- Может быть укомплектована системой с автоматическим Тензодатчиком и дисплеем натяжения.

- Дополнительные комплектующие:

  - Корпус подшипника опоры вала

Размер	Макс. усилие натяжения
W-TSC05-160	20 kN при 5 Bar
W-TSC05-240	45 kN при 5 Bar
W-TSC10-270	57 kN при 5 Bar
W-TSC15-270	57 kN при 5 Bar

ДОПОЛНИТЕЛЬНЫЕ КОМПЛЕКТУЮЩИЕ:

ОПОРЫ ПОДШИПНИКА W-S

- ✓ Простая и надежная система.
- ✓ Легкий демонтаж вала.
- ✓ Нержавеющая сталь или окрашенный чугун.

B-03

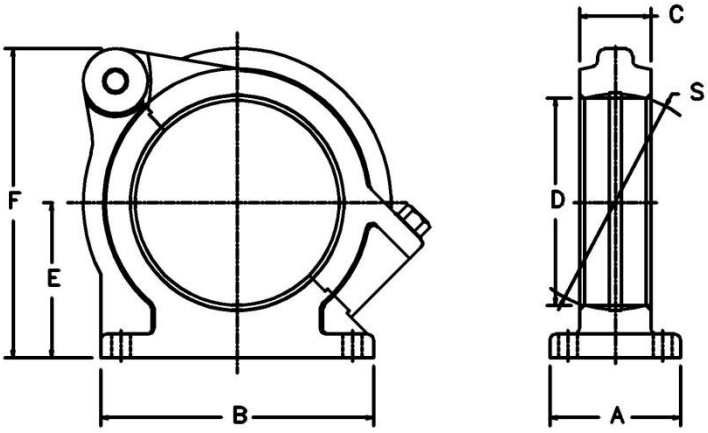

B-02

- Модель W-S-110 (W.20027):
  - Цилиндрическая опора: диаметр от 80 до 110 мм.
  - Сферическая опора: диаметр от 90 до 110 мм.
- Модель W-S-155 (W.24445):
  - Цилиндрическая опора: диаметр от 110 до 160 мм
  - Сферическая опора: диаметр от 120 до 160 мм
- Модель W-S-190 (W.20028):
  - Цилиндрическая опора: диаметр от 170 до 200 мм
  - Сферическая опора: диаметр от 180 до 200 мм

Размер	A (мм)	B (мм)	C (мм)	E (мм)	F (мм)
W-S-110	80	180	50	107	196
W-S-155	80	180	55	107	214
W-S-190	110	230	60	130	260

- **Другие размеры по запросу.**

Опросный лист - НАТЯЖКИ

Компания ……..…… Тел./Факс ……..

Контактное лицо ……..… Дата …….

Машина ……..……

Часть ……..…… ✐ Сеточная ✐ Прессовая ✐ Сушильная

Ширина машины…….....…… мм Ширина сетки ……..…...…… мм

Натяжение сетки……..…… кН/м Скорость машины……..……. м/мин

Вес вала ……..…… daN Вес шабера ……..……..…. daN

Ход вала……..…… мм

Позиция ✐ Горизонтальная ✐ Вертикальная ✐ Наклоненная

Опора вала ✐ Новая Диаметр …… мм

✐ Цилиндрич. ✐ Сферич.

✐ Существующ.

Двигатель ✐ Электрический Напряжение ……..…… В, …….Гц

✐ Гидравлический ✐ Пневматический

a = ……°

b = ……°

c = ……°

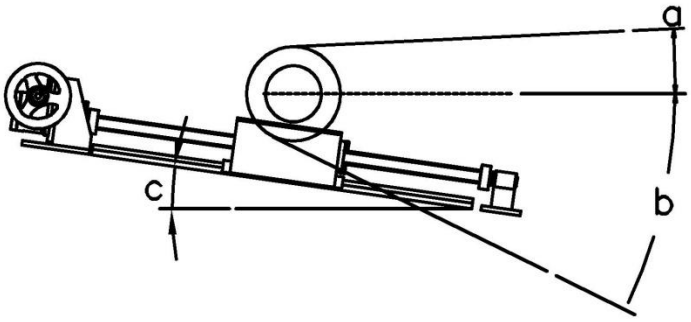

Примечание: Любой эскиз или чертеж установки был бы полезен для нас для подготовки надлежащего предложения.

В случае Вашей заинтересованности, просим обращаться в компанию ООО «БКТ-Сервис», являющуюся официальным представителем компании Weingrill Ing. на территории РФ и СНГ.
Тел.: (812) 347-88-51, факс: (812) 347-88-52, E-mail: bkt@bktservice.ru Моб. +7 (981) 690-09-03

ПРАВКИ – ОБЩИЙ ОБЗОР

Системы правки предназначены для минимизации смещения сетки при помощи контроля движения правильным валом.

Сохранение постоянного положения сетки необходимо для:
- ✓ Предотвращения смещения сетки
- ✓ Снижения износа кромок
- ✓ Увеличения срока службы сетки
- ✓ Оптимизации производительности машины

Система правки предназначена для того, чтобы удерживать сетку по центру вала, по которому она идет. Благодаря смещению одного конца правильного вала в необходимом направлении можно скорректировать направление движения сетки; в основе правки лежит принцип, что сетка всегда будет стремиться сохранять перпендикулярное положение по отношению к оси вращения правильного вала.

Weingrill предлагает различные модели систем Правки с воздушными подушками или пневматическими цилиндрами.
.

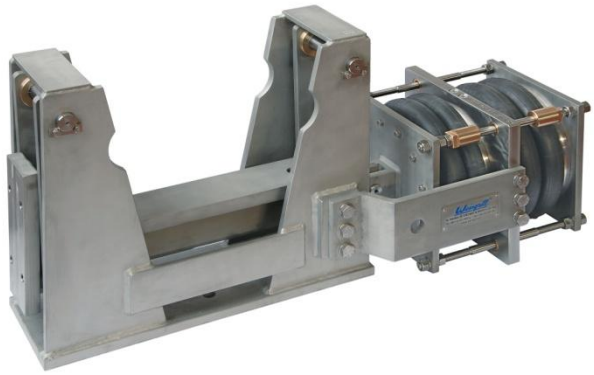

PAR G_P-05

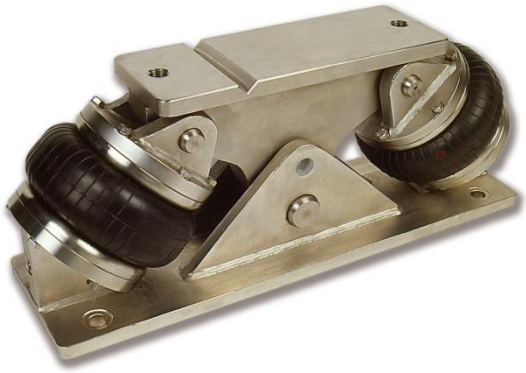

PIV G_O-03

ПАРАЛЛЕЛОГРАММНЫЕ ПРАВКИ (PAR) с линейным перемещением, *ПОВОРОТНЫЕ ПРАВКИ* (PIV) с поворотным движением. *ЛИНЕЙНЫЕ ПРАВКИ* (LIN): при их применении ось вала со стороны правки совершает линейное перемещение. *ВЕРТИКАЛЬНЫЕ ПРАВКИ*: для применения при вертикальном направлении движения сетки.

УПРАВЛЕНИЕ И АВАРИЙНАЯ СИГНАЛИЗАЦИЯ

Управление сеткой и активация правки осуществляются при помощи клапана с лопаткой (*КЛАПАН ВЫРАВНИВАНИЯ ДАВЛЕНИЯ* или *ПРОПОРЦИОНАЛЬНЫЙ ПЕРЕПУСКНОЙ КЛАПАН*), когда лопатка реагирует на положение края сетки. Клапан управляет потоком воздуха, подводимым к воздушным подушкам.
При использовании *АВАРИЙНОЙ ЛОПАТКИ*, можно повысить безопасность системы, т.к. электронные сенсоры передадут сигнал тревоги оператору при максимально допустимом смещении сетки.

ПАРАЛЛЕЛОГРАММНАЯ ПРАВКА W-PR

- ✓ Компактная, надежная и простая конструкция.
- ✓ Небольшой объем технического обслуживания.
- ✓ Эффективность затрат.
- ✓ Линейное перемещение опоры вала.
- ✓ Конструкция: нержавеющая сталь или окрашенная углеродистая сталь.

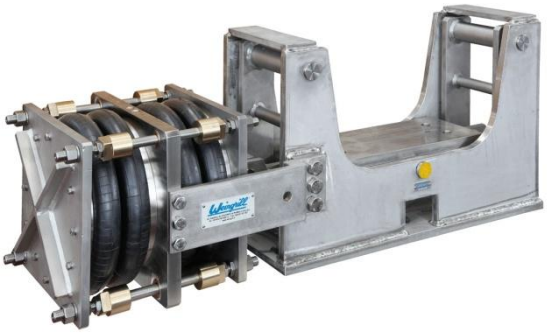

PAR G-P-20

PAR G-P-25

- ○ Горизонтальная и наклонная установка.
- ○ Удобное и простое обслуживание.
- ○ Опции:

- Модели из нержавеющей стали и воздушными подушками спроектированы для мокрой части машины и при наличии агрессивной среды.
- Модели из стали с пневматическими цилиндрами спроектированы для применения при высокой температуре.

○ Дополнительные комплектующие:

- Система ручного определения положения.
- Корпус подшипника опоры вала.
- Лопатка с клапаном для выравнивания давления.
- Лопатка с пропорциональным перепускным клапаном.
- Аварийная лопатка.

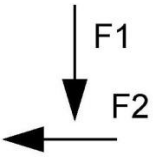

Размер	F1 (daN @ 0.4 МПа)	F2 (daN @ 0.4 МПа)	Автоматическое перемещение (мм)
W-PAR1	980	245	±50
W-PAR2	3000	650	±50
W-PAR3	3700	1700	±50
W-PAR4	9000	2500	±50

ПОВОРОТНАЯ ПРАВКА W-O

- ✓ Компактная и надежная конструкция
- ✓ Небольшой объем и простота технического обслуживания.
- ✓ Эффективность затрат.
- ✓ Поворотное перемещение опоры вала.
- ✓ Конструкция из нержавеющей стали.

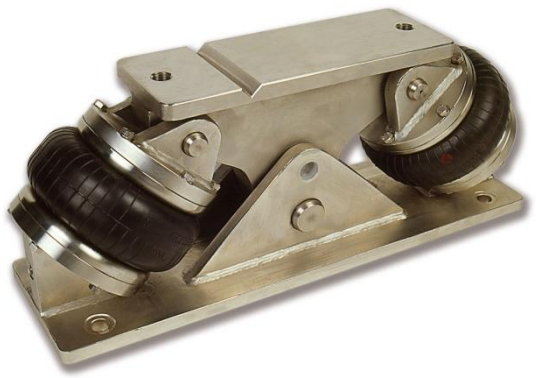

PIV G-O-03

PIV G-O-02

- Три размера для различных применений.
- Горизонтальный, вертикальный, наклонный или перевернутый способ монтажа.
- Ход ограничивается механическими упорами.
- Простое техническое обслуживание.
- Опции:
  - Исполнение для применения при высокой температуре.
- Сопутствующие детали:
  - Система ручного определения положения.
  - Корпус подшипника опоры вала.
  - Клапан пропорционального перепуска.
  - Аварийная лопатка.

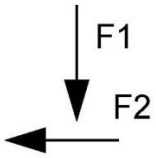

Размер	F1, F2 в daN при 0.4 МПа	Перемещение	ØD макс (мм)
W-O88 пластина	Свяжитесь с Weingrill	±15°	
W-O88 опора	F1x50+F2x206 < 200 daNm	±50 мм	240
W-O1212	F1x50+F2x275 < 550 daNm	±50 мм	240
W-O148	Свяжитесь с Weingrill	±50 мм	240

Для получения информации по наклонной правке свяжитесь с представителями Weingrill

ЛИНЕЙНАЯ ПРАВКА W-L

- ✓ Компактная и надежная конструкция
- ✓ Простое техническое обслуживание
- ✓ Линейное перемещение опоры вала
- ✓ Ручная регулировка положения
- ✓ Нержавеющая сталь или окрашенный чугун.

LIN G_L-09

- Три размера для различных применений.
- Базовая опора, подходит для установки шаберов.
- Модели с ручной установкой положения или без нее.
- Воздушные подушки можно легко заменить без демонтажа правки или опоры вала.
- Опции:

- Исполнение для применения при высокой температуре.

.

- Сопутствующие детали:
  - Система ручного определения положения
  - Корпус подшипника опоры вала
  - Клапан с лопаткой для выравнивания давления
  - Пропорциональный перепускной клапан
  - Аварийная лопатка.

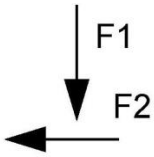

Размер	F1 (daN)	F2 (daN при 0.4 МПа)	Автоматическое перемещение (мм)	Ручное перемещение (мм)
W-L-101	800	290	±50	±55
W-L-102	1700	450	±50	±55
W-L-103	3000	640	±50	±55

ВЕРТИКАЛЬНАЯ ПРАВКА W-V

- ✓ Компактная и надежная конструкция
- ✓ Простое техническое обслуживание небольшого объема.
- ✓ Эффективность затрат.
- ✓ Линейное перемещение опоры вала.
- ✓ Нержавеющая сталь или окрашенная углеродистая сталь.

VE G_V-02

- ○ Применение для прессового сукна.
- ○ Два размера для разных применений.
- ○ Вертикальный или наклонный способ монтажа.
- ○ Простое техническое обслуживание.
- ○ Опции:
  - Исполнение для применения при высокой температуре.
- ○ Дополнительные комплектующие:
  - Система ручного определения положения.
  - Корпус подшипника опоры вала.
  - Клапан с лопаткой для выравнивания давления.
  - Пропорциональный перепускной клапан.
  - Аварийная лопатка.

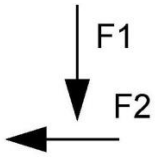

Размер	F1 (daN)	Ход	ØD макс. (мм)
W-V8	400	±35 мм	160
W-V26	1000	±35 мм	220
W-V20	1900	±35 мм	280

Для получения информации по наклонной правке свяжитесь с представителями Weingrill

P-PALM-08

КЛАПАН С ЛОПАТКОЙ ДЛЯ ВЫРАВНИВАНИЯ ДАВЛЕНИЯ W-PALM

- ✓ Пневматический клапан.
- ✓ Двойной или одинарный вход.
- ✓ Сниженное или регулируемое контактное давление.
- ✓ Сокращенный гистерезис для компенсации неровности кромок.
- ✓ Низкое потребление воздуха.
- ✓ Простая работа.
- ✓ Техническое обслуживание небольшого объема.

- Клапан дополнительно подает воздух в сеткоправку или выпускает его из нее.

- Четырехходовое устройство регулирования
- При стабильном движении сетки - клапан закрыт (NC), следовательно, нет расхода воздуха.
- Поверхность скольжения имеет керамическое покрытие.
- Максимальная рабочая температура: 140 °C.
- Максимальное давление воздуха: 0.5 МПа.

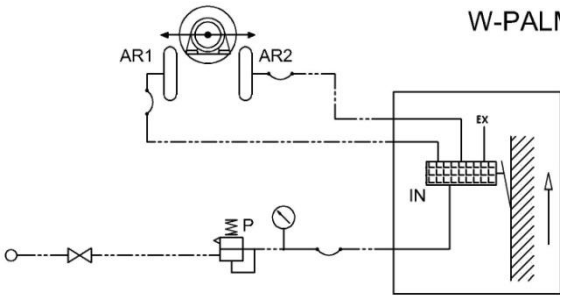

P-PALM-04

При одном входе – сбалансированный контроль.

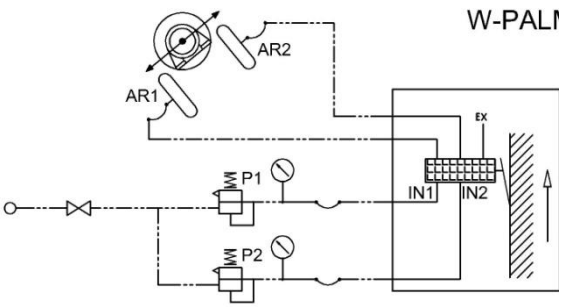

P-PALM-05

При двойном входе – раздельный контроль.

- При несбалансированных условиях двойной вход позволяет более гибко настроить работу воздушных подушек на сетко/сукноправке.
- 3/2 и 5/2 ходовой регулировочный клапан

КЛАПАН С ЛОПАТКОЙ ДЛЯ ВЫРАВНИВАНИЯ ДАВЛЕНИЯ W-25600

- ✓ Пневматический клапан.
- ✓ Сокращенный гистерезис для компенсации неровных кромок.
- ✓ Низкое потребление воздуха.
- ✓ Простая работа.
- ✓ Простое техническое обслуживание.

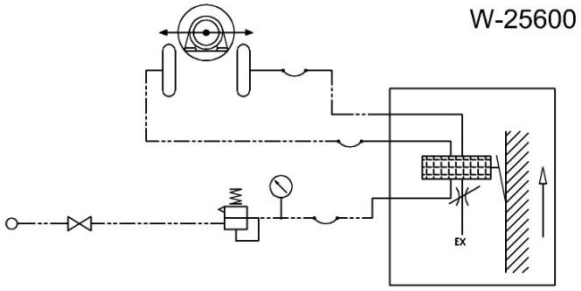

P_25600-02

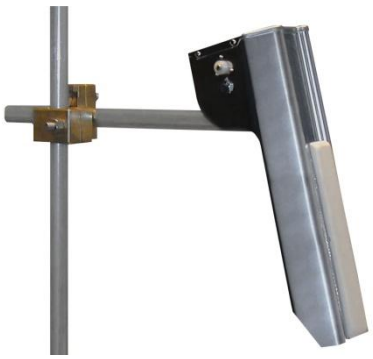

P_25600-01

- ○ Клапан дополнительно подает воздух в сеткоправку или выпускает его из нее.
- ○ Четырехходовое устройство регулирования.
- ○ При стабильном движении сетки клапан нормально Закрыт (NC), следовательно, нет расхода воздуха.
- ○ Поверхность скольжения имеет керамическое или карбид-вольфрамовое покрытие.
- ○ Максимальная рабочая температура: 120 °C.
- ○ Максимальное давление воздуха: 0.4 МПа.

ПРОПОРЦИОНАЛЬНЫЙ ПЕРЕПУСКНОЙ КЛАПАН W-17800

- ✓ Пневматический клапан.
- ✓ Высокая чувствительность.
- ✓ Простая работа.
- ✓ Техническое обслуживание небольшого объема.

P_17800-01

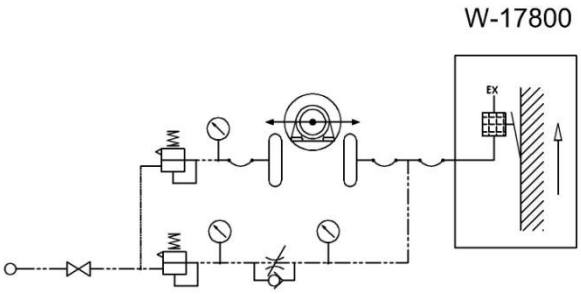

P_17800-02

- ○ Клапан пропорционально выпускает воздух из впускной линии сеткоправки.
- ○ Коническое устройство регулирования
- ○ Стандартный клапан нормально Закрыт (NC), по требованию может быть нормально Открыт (NO).
- ○ Действие лопатки может быть реверсировано путем изменения направления конуса (от NC до NO или наоборот).
- ○ Максимальная рабочая температура: 120 °C.
- ○ Максимальное давление воздуха: 0.4 МПа.

АВАРИЙНАЯ ЛОПАТКА

- ✓ Предотвращает чрезмерное смещение сетки.
- ✓ Аварийная лопатка оповещает о смещении сетки.
- ✓ Повышает безопасность работы с сеткой.
- ✓ Простая работа.
- ✓ Техническое обслуживание небольшого объема.

- ○ Два концевых переключателя определяют уровень смещения сетки.

  - 1 й уровень → подача сигнала АВАРИЙНОЙ СИГНАЛИЗАЦИИ.
  - 2 й уровень → подача сигнала для ОСТАНОВА МАШИНЫ.

- ○ Лопатки должны быть установлены так, чтобы они не контактировали с сеткой, на лицевой и приводной стороне машины. Поверхность скольжения – из нержавеющей стали.
- ○ Подходит для применения при высокой влажности и высокой температуре.
- ○ Максимальная рабочая температура: 90° C или 120 °C.

- ○ Дополнительные комплектующие:

  - Электрическая соединительная коробка.

P-All-01

ДОПОЛНИТЕЛЬНЫЕ КОМПЛЕКТУЮЩИЕ:

ОПОРА ПОДШИПНИКА W-S

- ✓ Простая и надежная конструкция.
- ✓ Легкий демонтаж вала.
- ✓ Нержавеющая сталь или окрашенный магниевый чугун.

B-01

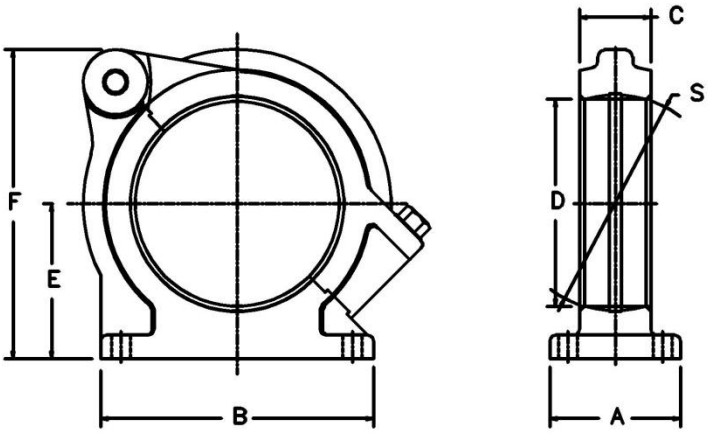

B-02

○ Модель W-S-110 (W.20027):
- Цилиндрическая опора: диаметр 80 – 110мм.
- Сферическая опора: диаметр 90 – 110 мм.

○ Модель W-S-155 (W.24445):
- Цилиндрическая опора: диаметр 110 – 160мм.
- Сферическая опора: диаметр 120 – 160 мм.

○ Модель W-S-190 (W.20028):
- Цилиндрическая опора: диаметр 170 – 200мм.
- Сферическая опора: диаметр 180 – 200 мм.

Размер	A (мм)	B (мм)	C (мм)	E (мм)	F (мм)
W-S-110	80	180	50	107	196
W-S-155	80	180	55	107	214
W-S-190	110	230	60	130	260

Доступны другие размеры по запросу.

Опросный лист – ПРАВКИ

Компания …….…… Тел./Факс ……..

Контактное лицо ……..… Дата ……

Машина ……..……

Часть …… ✐ Сеточная ✐ Прессовая ✐ Сушильная

Ширина машины……..……..… мм Ширина сетки …….....…… мм

Натяжение сетки……..…… кН/м Скорость машины……..……. м/мин

Вес вала……..……...……. daN Вес шабера ……. daN

Позиция ✐ Горизонтальная ✐ Вертикальная ✐ Наклоненная

Опора вала ✐ Новая Диаметр ……..…… мм

✐ Цилиндрич. ✐ Сферич.

✐ Существующ.

Включить: ✐ Клапан с лопаткой W-25600

✐ Клапан с лопаткой W-17800

✐ Аварийная лопатка

a = ……°

b = ……°

c = ……°

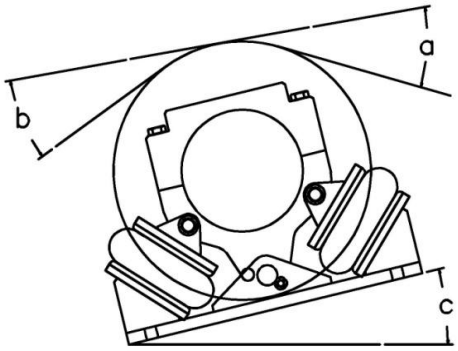

Примечание: Любой эскиз или чертеж установки был бы полезен для нас для подготовки надлежащего предложения.

В случае Вашей заинтересованности, просим обращаться в компанию ООО «БКТ-Сервис» являющуюся официальным представителем компании Weingrill Ing. на территории РФ и СНГ.
Тел.: (812) 347-88-51, факс: (812) 347-88-52, E-mail: bkt@bktservice.ru Моб. +7 (981) 690-09-03

СИСТЕМЫ ОТСЕЧКИ – ОБЩИЙ ОБЗОР

Время, сэкономленное при восстановлении движения полотна после обрыва, значительно повышает эффективность работы машины.
В системах отсечки Weingrill ручное управление заменено на автоматическое.

TCU-08

TCS-01

Использование автоматической отсечки позволяет:
- ✓ Повысить возможности машины.
- ✓ Оптимизировать эффективность машины.
- ✓ Обеспечить безопасность операторов во время обрывов полотна.

Weingrill предлагает различные модели сводного ножа:

СВОДНОЙ НОЖ ДЛЯ МОКРОЙ ЧАСТИ , резка полотна при помощи струи воды на сетке или сукне.
СВОДНОЙ НОЖ ДЛЯ СУШИЛЬНОЙ ЧАСТИ С ВРАЩАЮЩИМСЯ ЛЕЗВИЕМ , может резать бумагу на свободном участке после сушки.
СВОДНОЙ НОЖ СУШИЛЬНОЙ ЧАСТИ С ОТСЕЧКОЙ ВОДЯНОЙ СТРУЕЙ, резка полотна на свободном участке или на сушильном цилиндре при помощи водяной струи высокого давления.

В комплекте со сводным ножом Weingrill предлагает *СИСТЕМУ УПРАВЛЕНИЯ*, которая обеспечивает автоматический процесс отсечки. Оборудование запускается в действие простым нажатием кнопки или при помощи внешнего сигнала, исходящего из системы обнаружения обрыва полотна.

Сводной нож мокрой части может быть оборудован *КРОМКООБРЕЗНЫМИ ОТСЕЧКАМИ* с регулируемым положением.

СВОДНОЙ НОЖ для МОКРОЙ ЧАСТИ W-TCU-1

- ✓ Отсечка полоски и прохождение по всей ширине полотна.
- ✓ Отсечка полотна струей воды.
- ✓ Резка полотна на сетке или сукне.
- ✓ Ровное и стабильное передвижение фильер.
- ✓ Подходит для резки на сетке или сукне, в восходящем или нисходящем направлении.

TCU-13

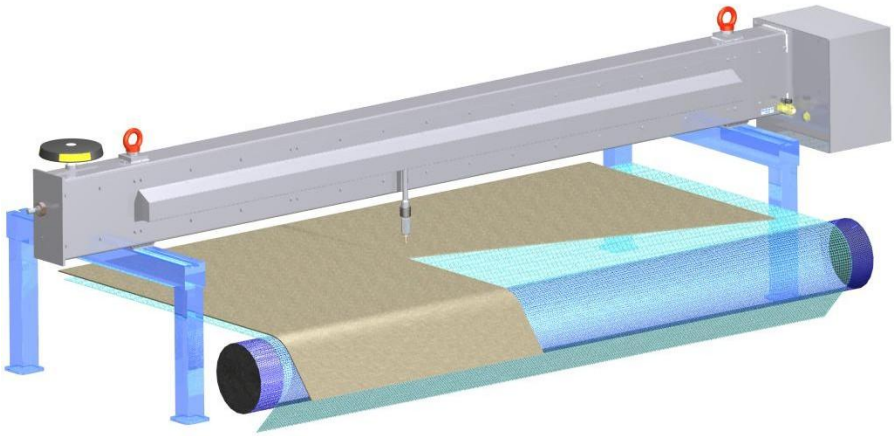

TCU-10

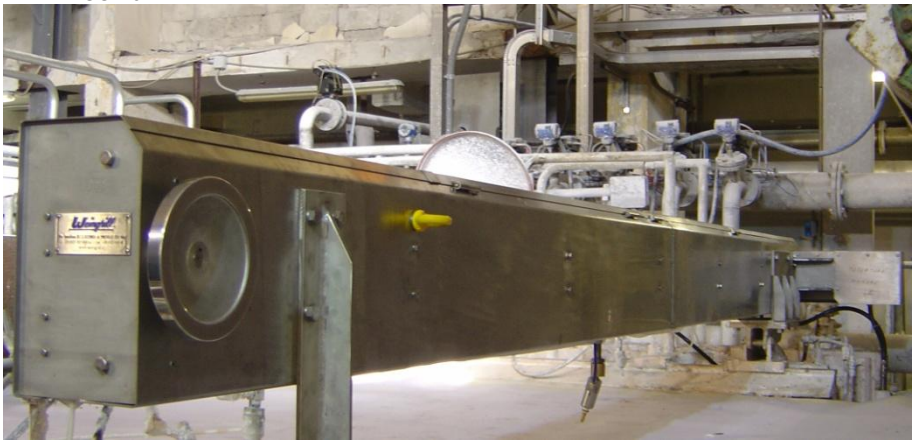

TCU-42

- ✓ Компактная и надежная конструкция.
- ✓ Техническое обслуживание небольшого объема.
- ✓ Устойчива к ржавчине.
- ✓ Применение на машинах с шириной до 10 м.

- ○ Надежный контроль.
- ○ Приводится в движение цепной передачей и электродвигателем; гидравлический и пневматический двигатели – по требованию.
- ○ Определение положения фильер при помощи Энкодера или концевых переключателей.
- ○ Ручное управление маховиком в случае неполадок.

- ○ Опции:
  - Кантеливерная версия.
  - Контроль обратного преобразователя или двухскоростной электродвигатель.
  - Встроенные кромкообрезные отсечки.
  - Воздухозащитные фильеры.

СВОДНОЙ НОЖ для МОКРОЙ части W-TCU-2

- ✓ Отсечка полоски и прохождение по всей ширине полотна.
- ✓ Непрерывная работа кромкообрезной отсечки.
- ✓ Высокая гибкость работы.
- ✓ Автоматическая смена ширины бумаги и позиции реза.
- ✓ Резка бумаги струей воды.
- ✓ Резка бумаги на сетке или сукне.
- ✓ Ровное и стабильное передвижение фильер.

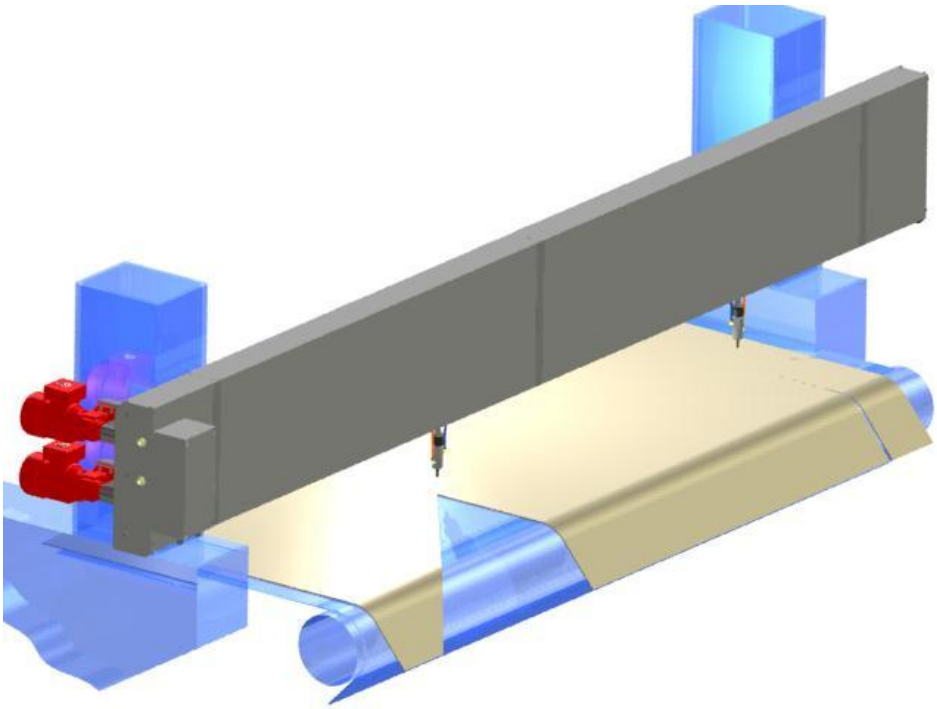

TCU-13 TCU-11

- ✓ Компактная и надежная конструкция.
- ✓ Техническое обслуживание небольшого объема.
- ✓ Устойчива к ржавчине.
- ✓ Применение на машинах с шириной до 10 м.

- ○ Специализированное управление.
- ○ Приводится в движение цепной передачей и электродвигателем.
- ○ Регулирование скорости перемещения частотным преобразователем или двухскоростной электромотор.
- ○ Определение положения фильер при помощи энкодера.
- ○ Воздухозащитные фильеры.
- ○ Ручное управление маховиком в случае неполадок.
- ○ Опции:
  - Кантеливерная версия.

БКТ сервис

СВОДНОЙ НОЖ для СУШИЛЬНОЙ части – ВРАЩАЮЩИЙСЯ НОЖ W-TCS

- ✓ Разрезание бумаги вращающимся ножом.
- ✓ Разрезание бумаги на свободном месте после сушильного цилиндра.
- ✓ Ровное и стабильное движение ножа.

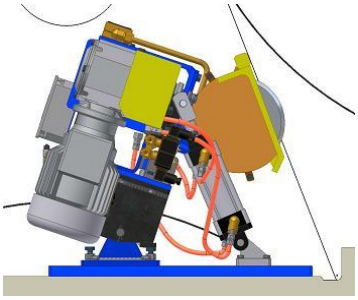

TCS-03

TCS-04

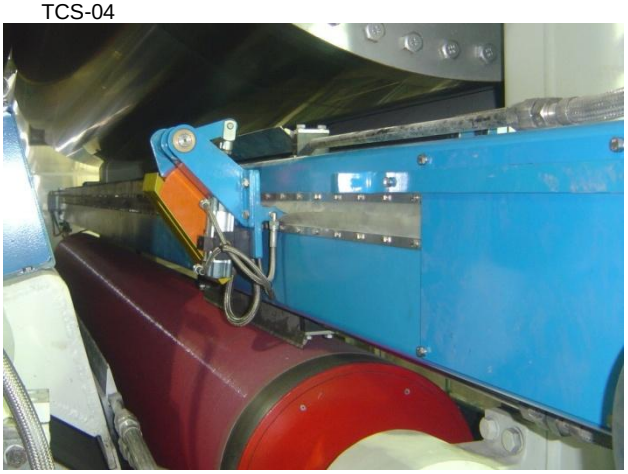

TCS-22

- ✓ Компактная и надежная конструкция.
- ✓ Техническое обслуживание небольшого объема.
- ✓ Устойчива к высокой температуре.
- ✓ Применение на машинах с шириной до 10м.

- ○ Надежное управление.
- ○ Приводится в движение цепным приводом с электромотором.
- ○ Вращающийся нож приводится в движение пневмодвигателем.
- ○ Конструкция включает вакуумное устройство для стабилизации полоски.
- ○ В исходном положении нож убран для безопасной эксплуатации.
- ○ Определение положения ножа при помощи Энкодера или концевых переключателей.
- ○ Ручное управление маховиком в случаях неполадок.

- ○ Опции:
- \- Фиксированное положение ножа.
- \- Управление с помощью частотного преобразователя или двухскоростной электродвигатель.

Система управления для СВОДНОГО НОЖА

- ✓ Панель оснащена аварийной кнопкой поворотного типа.
- ✓ Система предварительно протестирована.
- ✓ Для начала работы достаточно подать питание на шкаф.
- ✓ Можно управлять сводным ножом с помощью внешнего сигнала (фотоэлемент обрыва полотна или кнопка тревожной сигнализации).

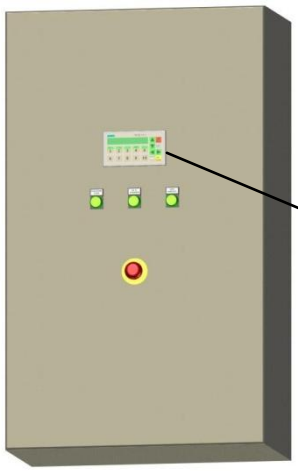

C-TC-EL-01

C-TC-EL-03

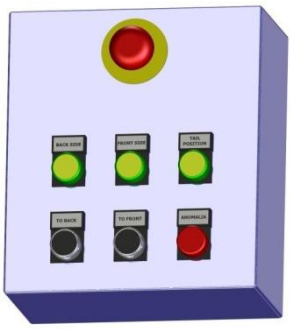

C-TC-EL-02

C-TC-EL-04

○ Интерфейс панели и пульт управления электродвигателем.
- Позволяет оператору устанавливать пределы хода (Энкодер).
- Отображает реальное положение отсечки.
- Отображение и диагностика аварийной сигнализации.
- Специализированная система PLC (на базе SIEMENS или ALLEN-BRADLEY).
- Эксплуатация и техническое обслуживание по индивидуальной программе.
- Пульт управления электродвигателем.

○ Пульт управления расположен рядом с машиной
- Кнопки «Приводная сторона», «Лицевая сторона», «Отсечка».
- Кнопки «Расширить», «Сузить» на низкой скорости.
- Кнопка аварийной остановки «Стоп».

КРОМКООБРЕЗНЫЕ ОТСЕЧКИ МОКРОЙ ЧАСТИ W-TB

- ✓ Резка полотна струей воды.
- ✓ Резка полотна на сетке.
- ✓ Проверка и замена фильер без остановки производства.
- ✓ Высокие рабочие показатели.
- ✓ Высокая надежность и безопасность работы.
- ✓ Простая установка и сокращение затрат на ТО.

TB-06

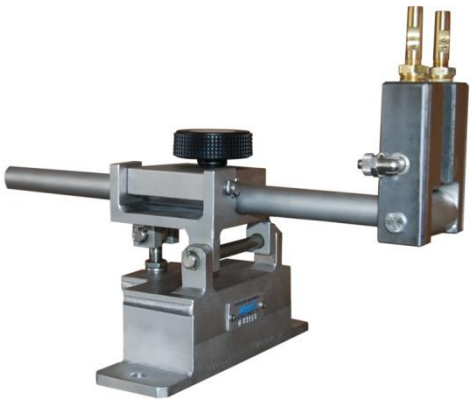

TB-04

- ○ Воздухозащитная фильера. Позволяет избежать образования скопления тумана в зоне реза.

- ○ Установка:
  - Расстояния от фильеры до полотна.
  - Угла атаки струи.
  - Замена фильеры во время работы машины.

- ○ Ручное управление:
  - Управление положением при помощи рукоятки.
  - Определение положения при помощи шкалы и указателя.

- ○ Автоматическое управление:
  - Управление положением при помощи двигателя и пульта управления.
  - Цифровой дисплей отображения положения.

- ○ Опция:
  - Одинарная или двойная фильера.

Опросный лист – СВОДНЫЕ НОЖИ и ОТСЕЧКИ

Компания …….. Тел./Факс ……..

Контактное лицо …….. Дата …….

Машина ……..……

Часть ……..…… ✐ Сеточная ✐ Прессовая ✐ Сушильная

Ширина машины……..…… мм Ширина сетки ……..…… мм

Отрезная ширина……..…… мм

Двигатель ✐ Электрический Напряжение ……..……..…. В, Гц

✐ Гидравлический ✐ Пневматический

Поперечная скорость: ✐ Одинарная ✐ Двойная

Определение позиции реза: ✐ Энкодер ✐ Концевые выключатели

Установка ✐ Фиксированная ✐ Консольная

Система контроля ✐ SIEMENS ✐ ALLEN-BRADLEY

Для сводного ножа мокрой части

Интегрированные кромкообрезные отсечки ✐ Да ✐ Нет

Фильера воздухозащитная ✐ Да ✐ Нет

Для сводного ножа в сушильной части

Вращающийся нож ✐ Да ✐ Нет

Фиксированные нож ✐ Да ✐ Нет

Для сводного ножа с водяной резкой для сушильной части - Свяжитесь с Weingrill.

Примечание: Любой эскиз или чертеж установки был бы полезен нам для подготовки надлежащего предложения.

МЕХАНИЧЕСКИЕ ВИНТОВЫЕ ДОМКРАТЫ

✓ Винтовые домкраты Weingrill используются в промышленных целях уже более тридцати лет с отличными результатами по функциональности и сроку службы.

✓ Большое количество сфер применения, размеров, исполнение из нержавеющей стали, позволяют Weingrill соответствовать любым требованиям к их установке.

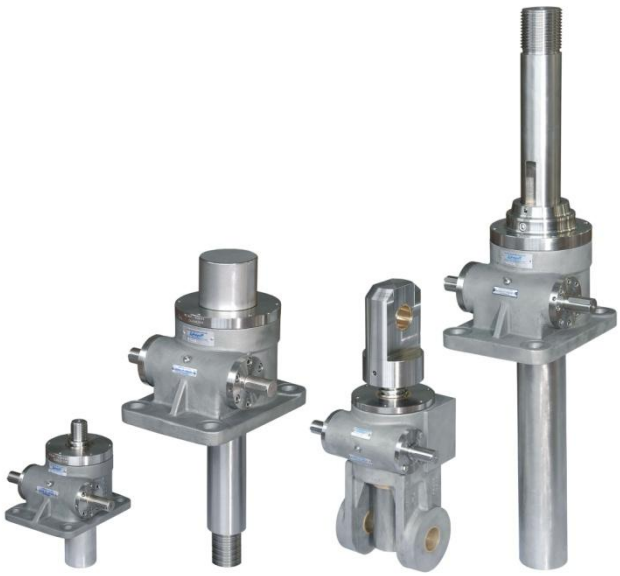

SJ-03

- Размеры от 5 до 1500 кН.

- Ручное или механизированное управление.

- Винты с червячной передачей или винты с коническими шестернями, винтовые домкраты с трапецеидальной резьбой или с шариковинтовой передачей.

- В комплекте с гидравлическим поршнем.

- Оборудование:

- Диаметры, шаг и габаритные размеры по запросу.
- Отсутствие люфта и антиротационная система.
- Дополнительные направляющие и механические упоры.
- Специальные винты с требуемым передаточным числом.
- Концевые переключатели и система определения позиции.
- Индикатор со шкалой с сотыми долями для отображения величины перемещения.
- Качающаяся опора.
- Стандартные и специальные управляемые вручную маховики с гравитационным цифровым индикатором или храповиком.
- Опоры или муфты для прямого монтажа двигателя.
- Зубчатые редукторы, трансмиссионные валы и муфты для двойных или множественных соединений.

ЗАПРОСИТЕ ПОДРОБНЫЙ КАТАЛОГ ВИНТОВЫХ ДОМКРАТОВ У ПРЕДСТАВИТЕЛЕЙ WEINGRILL.

МИКРОРЕДУКТОРЫ

✓ Микроредукторы Weingrill используются уже более двадцати лет для настройки профиля губы напорных ящиков.

SJ_M-21

○ Выполнены в антикоррозийном и водоотталкивающем вариантах.

○ Усилие 450 daN.

○ Ручной тип.
- Ручное управление.
- Цифровой индикатор с сотыми долями для отображения позиции.

○ Механизированный тип.
- Привод с двигателем 24 В пост.тока или 115 В перем. тока.
- Обратная связь по позиции от LVDT.

○ Модели с вертикальным или горизонтальным индикатором с круговой шкалой

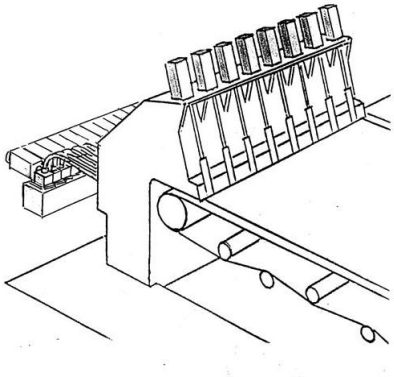

КЛАПАНЫ С ПРИВОДОМ W-ACT

✓ W-ACT это новый клапан с сервоприводом от WEINGRILL. W-ACT может использоваться везде, где необходимо точное регулирование потока и повторяемость открытия клапана. Одна из сфер применения – в качестве компонента в системе разбавления для управления поперечным профилем базового веса на напорных ящиках.

W-ACT-04 Клапан с приводом

W-ACT-02 Клапан ручной

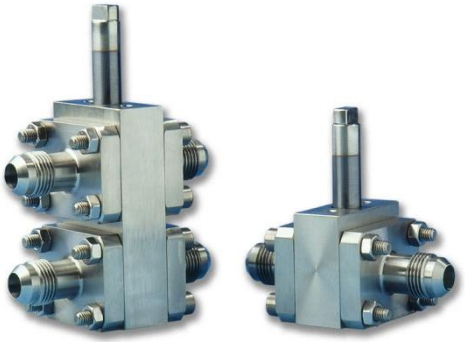

W-FLOW-02

- Полное отсутствие мертвых зон, вызывающих отложения волокна в клапане.
- Низкие потери напора проходящего через клапан потока благодаря полнопроходной конструкции.
- Широкий диапазон регулировки от 0° до 90°.
- Высокая разрешающая способность для тонкой настройки.
- Четыре различных размера клапанов.
- Приводной механизм клапана с электрическим редуктором со встроенными концевыми переключателями для установки макс. и мин. открытия.
- Датчик положения (потенциометр) для обратной связи.

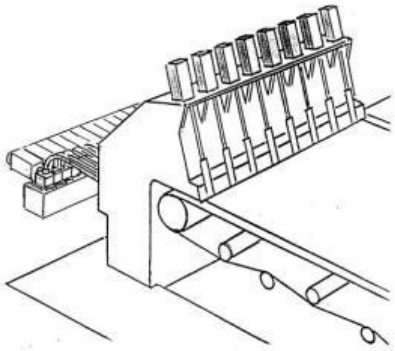

ПНЕВМАТИЧЕСКИЙ ОСЦИЛЛЯТОР

- ✓ Разработанный для работы в среде с очень высокой влажностью.
- ✓ Компактный узел.
- ✓ Высокая эффективность и безопасная работа.
- ✓ Простая установка и уменьшение времени на обслуживание.

PO-01

PO-02

- Конструкция полностью из нержавеющей стали.
- Пневматическое управление.
- Шаг: ±10 или ± 15 мм.
- Установка на опоре параллельно или перпендикулярно оси шабера.
- Дополнительные комплектующие:
  - Опора шабера с осциллирующими втулками.
  - Шарнирные муфты.

Типоразмер	*Максимальное усилие* (в daN при 0.4 MPa)
W-OP-4	270
W-OP-8	670

АВТОМАТИЧЕСКИЕ ПНЕВМОДВИГАТЕЛИ ДЛЯ ВОЗВРАТНО-ПОСТУПАТЕЛЬНОГО ПЕРЕМЕЩЕНИЯ

- ✓ Автоматические поршневые пневмодвигатели обычно используются для таких сфер применения, когда необходимо обеспечить возвратно-поступательное движение при переменной скорости.
- ✓ Автоматические поршневые пневмодвигатели были разработаны более 20 лет назад, и до сих пор используются в разных областях промышленности.
- ✓ Цилиндр двойного действия оснащен системой клапанов, которые попеременно питают обе части цилиндра, создавая усилие на штоке.

PM-01

- Подходят для шаберов и осциллирующих спрысков.
- Пневматические, не нуждаются в электроэнергии.
- Варианты:
  - Из нержавеющей стали для применения в среде с высокой влажностью.
  - Из стали/алюминия и бронзы для применения при высоких температурах.
- Три различных размера.
- С фиксированным ходом: 9.5 – 15 – 20 мм; с регулируемым ходом от 60 до 700 мм.
- Двигатели приводятся в действие с помощью фильтрованного слегка смазанного сжатого воздуха, макс. давление 0.5 МПа.
- Рабочая температура: до 120°C.
- Двигатели снабжены отдельным входом для проверки эффективности рабочего давления.
- Дополнительные комплектующие:
  - Шарнирное соединение.
  - Закрепленная опора.
  - Шарнирная опора (для хода более 100 мм).
  - Тревожная сигнализация при остановке двигателя

Типоразмер	Ход (мм)	Тип (мм)	Усилие (макс. daN при 0.3 МПа)
W-110F	9.5 – 15 - 20	Фиксированный	250
W-110R	60, 90, 110, 160, 180, 210, 260	Регулируемый (мин 20 мм)	250
W-110RL	260, 310, 410, 510, 610, 710	Регулируемый (мин 1/2хода)	250
W-150F	9.5 – 15 - 20	Фиксированный	450
W-150R	60, 90, 110, 160, 180, 210, 260	Регулируемый (мин 20 мм)	450
W-150RL	260, 310, 410, 510, 610, 710	Регулируемый (мин 1/2хода)	450
W-200F	9.5 – 15 - 20	Фиксированный	850

ПОДШИПНИКИ ДЛЯ ОСЕВЫХ ПЕРЕМЕЩЕНИЙ

- ✓ Подходят для сфер применения, когда требуется большое количество осевых перемещений и обеспечение высокой точности центрирования с нагрузкой.
- ✓ Хорошие эксплуатационные характеристики.
- ✓ Высокая надежность и безопасность работ.
- ✓ Легкая установка и уменьшение времени на обслуживание.

AX-10

- ○ Низкий коэффициент сцепления.
- ○ Самоцентрирующиеся: в диапазоне 3° во всех направлениях.
- ○ Варианты:
  - Тип “A”: из нержавеющей стали (по запросу, с бронзовой шарнирной втулкой) для применения в среде с высокой влажностью, макс. температура: 70 °C.
  - Тип “B”: из стали для применения при высоких температурах (макс. 130°C).
  - Другие варианты изготовления по запросу.
- ○ Внутренние шарики из нержавеющей стали для применения в среде с высокой влажностью.

1-2-3: отверстия для смазки

4-5-6: отверстия для шплинта

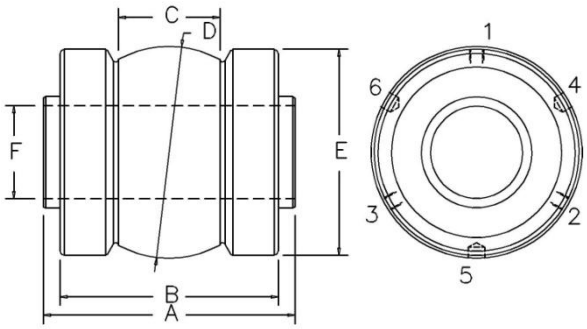

AX-03

Размер	Радиальная нагрузка (daN)		Ход (мм)	A (мм)	B (мм)	C (мм)	D (мм)	E (мм)	F макс. (мм)	G (мм)	H (мм)
	тип *A*	тип *B*									
CRO 97	280	490	25	119	92	30	97	99	45	56	10x8
CRO 127	550	970	25	156	124	57	127	124	54	65	10x8
CRO 152	1300	2300	22	181	157	73	152.4	148	67	80	12x8
CRO 163	870	1500	25	152	125	57	163.4	160	88	100	12x8
CRO 174	1300	2250	25	152	125	57	174.6	172	89	105	12x8
CRO 196	1950	3350	25	200	174	64	196	194	89	105	12x8
CRO 215	2550	4650	35	241	203	102	215.9	214	98	115	12x8
CRO 220	2050	3550	25	172	148	70	220	210	101	125	12x8
CRO 236	4150	7200	38	302	264	115	236.5	234	114	130	12x8

РАДИАЛЬНЫЕ ПОДШИПНИКИ С ЭКСЦЕНТРИКОМ

✓ Подходят для сфер применения, когда необходим переход от вращательного движения к линейному, например движение шабера вперед и назад.

EC-01

- Варианты:

- Из нержавеющей стали для применения в среде с высокой влажностью.
- Из стали и бронзы для применения при высоких температурах.

- Размеры в соответствии со стандартными размерами валов по ISO.

- Другие варианты изготовления и размеров по запросу.

- Подшипники поставляются с предварительной смазкой.

ПНЕВМАТИЧЕСКИЕ И ГИДРАВЛИЧЕСКИЕ ЦИЛИНДРЫ

✓ Пневматические и гидравлические цилиндры Weingrill из нержавеющей стали конструируются и производятся в течение многих лет и широко используются в разных отраслях промышленности.

CIL-01

- Изготовлены полностью из нержавеющих металлов (AISI 316/630 и бронзы).
- Размеры и материал изготовления в соответствии со стандартами ISO или по запросу заказчика.
- Одностороннего или двойного действия.
- Типоразмеры от 40 до 300 мм.
- Макс. рабочее давление: воздуха 1 МПа, масла 7 МПа.
- Диаметр штока согласно запросу.
- Макс. рабочая температура до 70°C, специальные до 120°C.
- Изготовление: четырехгранные головки с анкерными болтами или цилиндрическим корпусом.
- Фиксация: с фланцами, на ножках или плавающие со шпильками и шарнирными соединениями.
- Размеры метрические или в дюймах.
- Специальные типы: двойной шток, двойной поршень, тандем, телескопический, высокого давления.

КАНАТИКОВЫЕ НАТЯЖКИ

✓ Конструкция в виде компактного и надежного узла.
✓ Большой диапазон канатиковых натяжек с различной длиной компенсации.
✓ Стальная сварная конструкция с большой жесткостью позволяет избежать деформаций и обеспечивает отличное скольжение тележки.

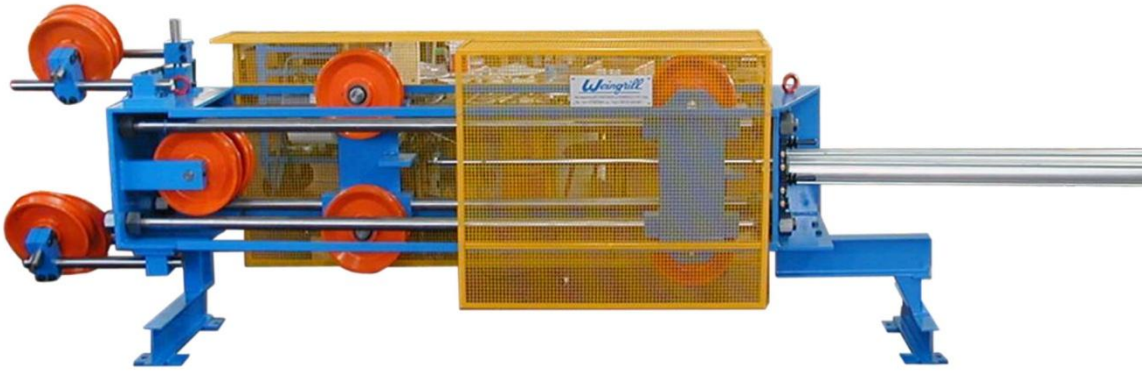

RS-02

- Шкивы из окрашенного чугуна с подшипниками.
- Подвижные тележки, поддерживающие шкивы, приводятся в действие пневмоцилиндрами.
- Цилиндры двойного действия позволяют контролировать растяжение канатика и стабилизировать противодавление/реакцию опоры.
- Переключатели “НАТЯЖЕНИЕ ЗАПРАВОЧНОЙ ПОЛОСКИ” и “РАБОТА НА МАЛОЙ СКОРОСТИ”
- Модели с разным ходом, для двойного и одинарного канатика.
- Вертикальное или горизонтальное расположение.
- Дополнительные комплектующие:
  - Устройство, определяющее максимальное растяжение каната.

ОТСЕЧКА ПОЛОСКИ В СУШИЛЬНОЙ ЧАСТИ W-SHARK

- ✓ Система заправки и отсечки бумажной полоски.
- ✓ Полностью автоматизированный процесс отсечки и заправки.
- ✓ Защитные ограждения и электрический блок во избежание доступа к режущим лезвиям во время работы.

W-SHARK-07

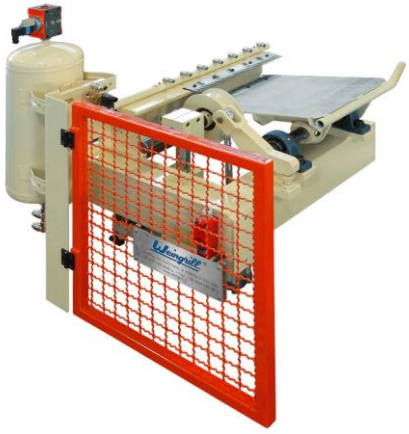

W-SHARK-04

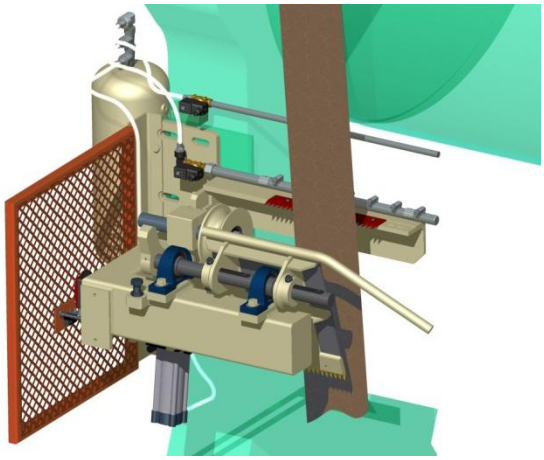

W-SHARK-02

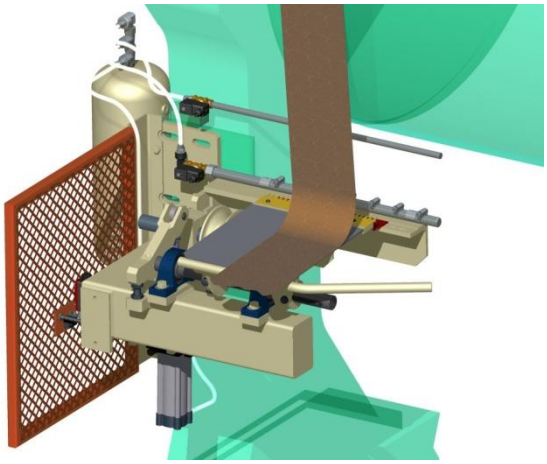

W-SHARK-03

- Отсечка полоски с зубчатым лезвием.
- Заправка полоски с регулируемой воздушной струей.
- Отдельный кнопочный блок для управления резаком.
- Выделенный шкаф управления на основе PLC с дисплеем и клавиатурой, которая позволяет установить последовательность действий и временные задержки непосредственно на месте.
- Система отключения питания и подачи воздуха при открывании защитных ограждений.
- Укомплектованная система, прошедшая предварительные испытания на площадках Weingrill, готовая к установке.

В случае Вашей заинтересованности, просим обращаться в компанию ООО «БКТ-Сервис» являющуюся официальным представителем компании Weingrill Ing. на территории РФ и СНГ.
Тел.: (812) 347-88-51, факс: (812) 347-88-52, E-mail: bkt@bktservice.ru Mob. +7 (981) 690-09-03